Praktisch en stijlvol

Schlüter®-DESIGN-NICHE

Functioneel, flexibel, stijlvol

Schlüter®-DESIGN-NICHE

- ✓ **Functionaliteit, flexibiliteit en design in één systeem**
- ✓ **Hoogwaardige poedercoating in verschillende TRENDLINE-kleuren**
- ✓ **Verstelbaar frame: uitvoering gelijk met het betegelde oppervlak of vooruitstekend design**
- ✓ **Geschikt voor alle tegeldiktes en soorten wanden**
- ✓ **Verticale of horizontale inbouw**
- ✓ **Verkrijgbaar in drie formaten passend bij standaard tegelformaten**
- ✓ **Laag gewicht – eenvoudig te installeren**
- ✓ **Waterdicht – abP-getest**
- ✓ **Alles in één set**

Design in het juiste formaat

Drie formaten voor meer flexibiliteit

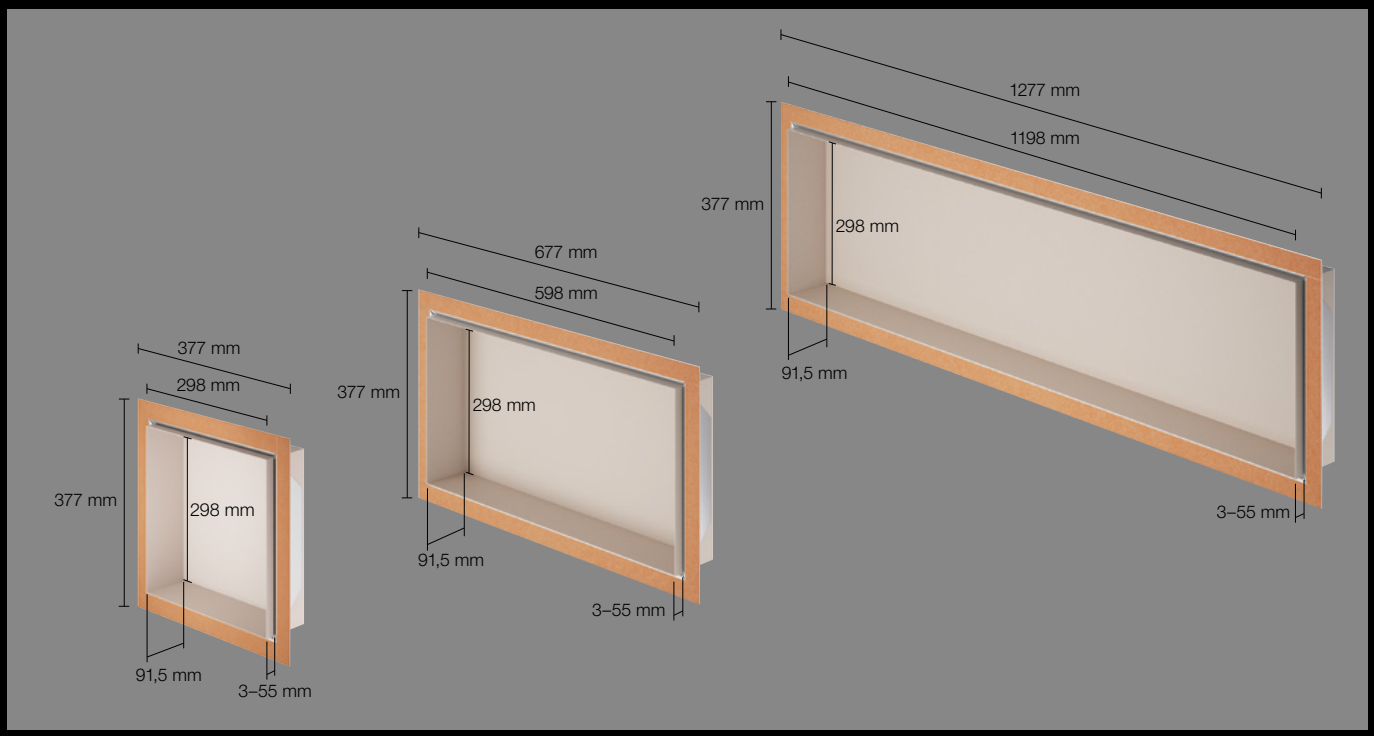

De kleuren

Negen kleuren voor meer gepersonaliseerde mogelijkheden

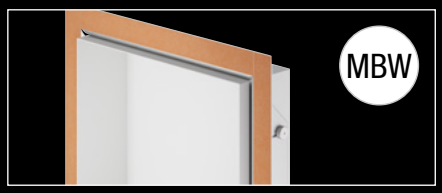

Zuiver wit mat

Structuur-gecoat crème

Structuur-gecoat ivoor

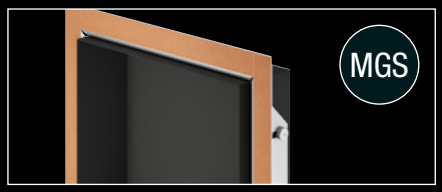

Grafietzwart mat

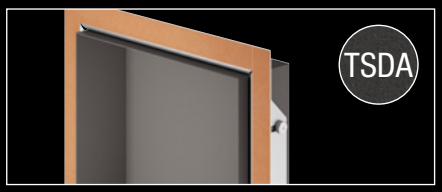

Structuur-gecoat donker antraciet

Structuur-gecoat brons

Structuur-gecoat beigegrijs

Structuur-gecoat grijs

Structuur-gecoat steengrijs

Alles in één pakket

Inhoud van de set

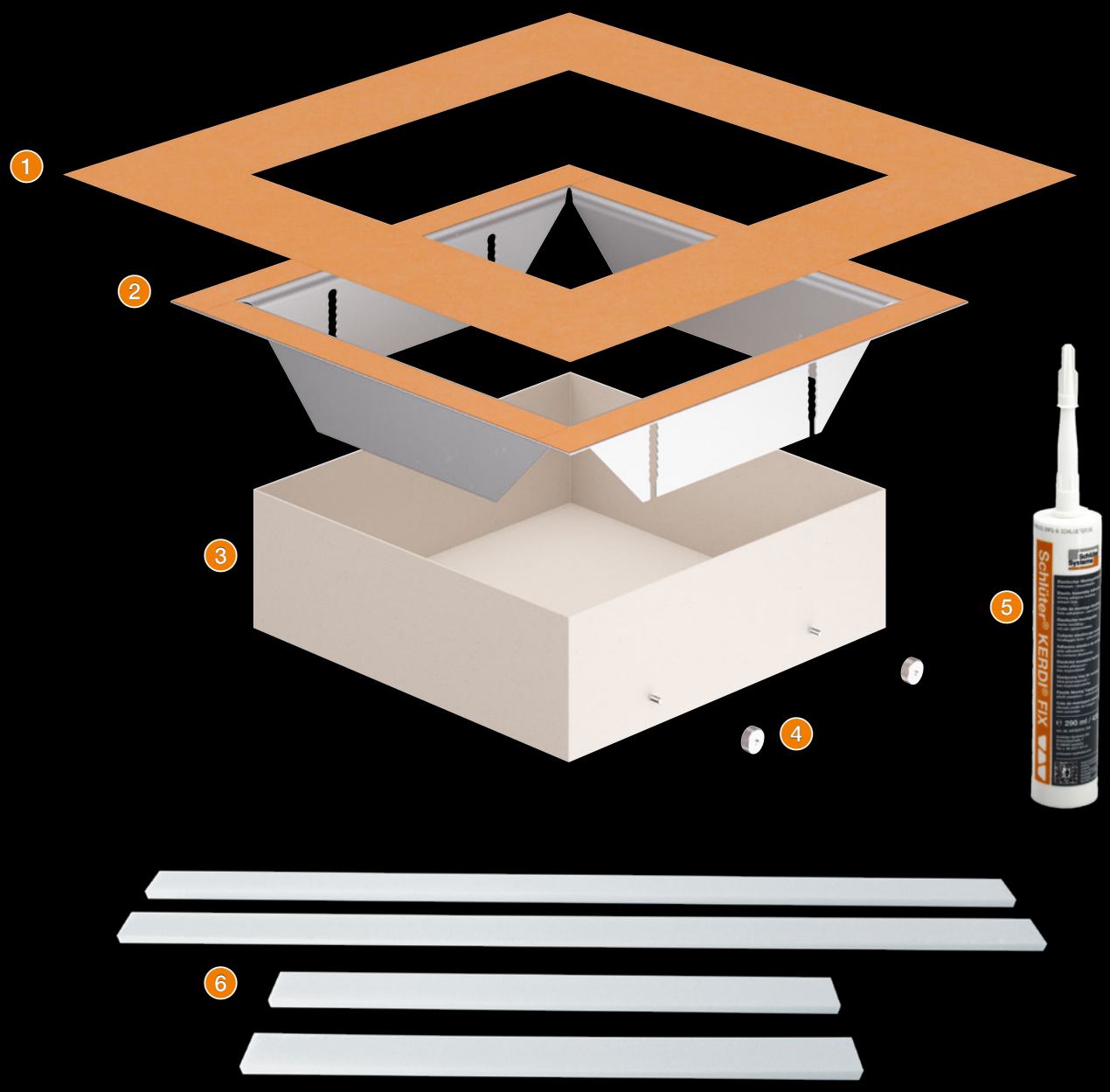

1. **Schlüter®-KERDI-afdichtingsmanchet**
2. **Frame van geëloxeerd aluminium**
3. **Nis van gepoedercoat aluminium met schroefdraadbout**
4. **Kartelmoer**
5. **Schlüter®-KERDI-FIX**
6. **Afstandsstrip**

De stijlvolle oplossing voor decoratieve wanden

Slim opgelost, elegant uitgevoerd – zonder compromissen

Schlüter-DESIGN-NICHE combineert functionaliteit, flexibiliteit en design in een doordacht systeem. Niet alleen in de badkamer, maar overal in huis biedt het voorgevormde inbouwelement veelzijdige mogelijkheden om design-highlights in wanden te plaatsen. De rechthoekige nissen zijn in drie verschillende formaten en TRENDLINE kleuren verkrijgbaar en kunnen zowel verticaal als horizontaal, gelijk met het oppervlak of vooruitstekend uit de bekleding, worden ingebouwd.

De DESIGN-NICHE bestaat uit gepoedercoat aluminium en wordt met een in hoogte verstelbaar frame van geëloxeerd aluminium, een geprefabriceerde KERDI-manchet voor betrouwbare afdichting en de montagelijm KERDI-FIX geleverd. De inbouw verloopt eenvoudig en snel, bovendien heeft de nis een licht gewicht en is waterdicht. Voor een systeemconforme uitvoering worden alle componenten van de set met de afdichtingslijm KERDI-COLL-L verlijmd. Deze is afzonderlijk verkrijgbaar.

Inbouwmogelijkheden

Gelijk met het betegelde oppervlak

Uit het betegelde oppervlak vooruitstekend design

Meer informatie vindt u op internet

Hebben we u enthousiast gemaakt voor de producten van Schlüter-Systems?
Dan wilt u nu vast meer weten. Dat gaat het snelst via internet.

schlueter-systems.nl

Bezoek ons ook op Instagram, Facebook en Youtube.

Schlüter-Systems KG Schmölestraße 7 | D-58640 Iserlohn
+49 2371 971-0 +49 2371 971-1112 export@schlueter.de schlueter-systems.com

Schlüter-Systems KG BeNeLux Bureau | Schotelven 28 | B-2370 Arendonk
+32 14 44 30 80 benelux@schlueter.de schlueter-systems.nl

Art.nr. 559 415 – Uitgave 01/26